BLUESTREAMSOLUTIONS

ՀԱՍՑԵ — ՀՀ Լոռու մարզ, Ալավերդի համայնքի Շամլուղ բնակավայր

ՆԱԽԱԳԾԻ ԱՆՎԱՆՈՒՄ — Ոռոգման համակարգի բարելավման, ոռոգման ջրագծերի վերանորոգում

ՆԱԽԱԳԾԻ ՄԱՍ — Ջրամատակարարում

ՊԱՏՎԻՐԱՏՈՒ — Ալավերդու համայնքապետարան

ՕԲՅԵԿՏ — N 022-25

ԱՇԽԱՏԱՆՔԱՅԻՆ ՆԱԽԱԳԻԾ

«Բլյու Սթրիմ Սոլուշնս» ՍՊԸ

ՆԱԽԱԳԾՈՂ — Հ. Վարոսյան

ՏՆՕՐԵՆ — Հ. Ղավթյան

GAS LINE

WATER LINE

BLUE STREAM SOLUTIONS LTD

ԵՐԵՎԱՆ 2025

ՀԱՅԱՍՏԱՆԻ ՀԱՆՐԱՊԵՏՈՒԹՅԱՆ ՔԱՂԱՔԱՇԻՆՈՒԹՅԱՆ ԿՈՄԻՏԵ

ԼԻՑԵՆԶԻԱ

ՔՊԼ-001101, 1-ին դաս

(սերիան, համարը, դասը)

ՔԱՂԱՔԱՇԻՆԱԿԱՆ ՓԱՍՏԱԹՂԹԵՐԻ ԿԱԶՄՈՒՄ՝ ԲԱՑԱՌՈՒԹՅԱՄԲ ԿՈՆՍՏՐՈՒԿՏՈՐԱԿԱՆ ԵՎ ՃԱՐՏԱՐԱՊԵՏԱԿԱՆ ՄԱՍԵՐԻ

(քաղաքաշինության բնագավառում գործունեության տեսակը)

ՏՐՎԱԾ Է

2024-09-23, «ԲԼՅՈՒ ՍԹՐԻՄ ՍՈԼՈՒՇՆՍ» ՍՊԸ

(լիցենզիան տալու տարեթիվը, ամիսը, օրը, քաղաքաշինության գործունեության սուբյեկտի անվանումը,

ՀՀ, ԵՐԵՎԱՆ, ՆՈՐ ՆՈՐՔ, ԳՅՈՒՐՋՅԱՆ Փ., 17, 89

գտնվելու վայրը՝ այդ թվում, անհատ ձեռնակատիրոջ դեպքում՝ անունը, ազգանունը և բնակության վայրը)

Գործողության ժամկետը՝ 23.09.2029թ.

(օրը, ամիսը, տարեթիվը)

ՀՍԿԻՉ ՀԱՄԱՐ՝ **UG36-CCE4-924E-2696**

Սույն փաստաթուղթը տրված է բացառապես էլեկտրոնային եղանակով: Փաստաթղթի վավերականության ստուգումն ու էլեկտրոնային բնօրինակի ներբեռնումը հնարավոր է իրականացնել https://verify.e-gov.am Հայաստանի Հանրապետության պաշտոնական փաստաթղթերի վավերականության ստուգման միասնական համակարգի կայքում մուտքագրելով հսկիչ համարը կամ սքանավորելով արագ արձագանքման ծածկագիրը (QR Code):

ՀԱՅԱՍՏԱՆԻ ՀԱՆՐԱՊԵՏՈՒԹՅԱՆ ՔԱՂԱՔԱՇԻՆՈՒԹՅԱՆ ԿՈՄԻՏԵ

ԼԻՑԵՆԶԻԱՅԻ ՆԵՐԴԻՐ

ՔՊՆ-001101-08

(ներդիրի սերիան, համարը)

«ԲԼՅՈՒ ՍԹՐԻՄ ՍՈԼՈՒՇՆՍ» ՍՊԸ

(լիցենզավորված քաղաքաշինության գործունեության սուբյեկտի անվանումը)

ՋՐԱՄԱՏԱԿԱՐԱՐՈՒՄ ԵՎ ՋՐԱՀԵՌԱՑՈՒՄ (ՋՐԱՄԱՏԱԿԱՐԱՐՄԱՆ ԵՎ ՋՐԱՀԵՌԱՑՄԱՆ ՆԵՐՔԻՆ ԵՎ ԱՐՏԱՔԻՆ ՑԱՆՑԵՐ, ՀԻԴՐՈՄԵԼՈՐԱՑԻԱ)

(քաղաքաշինության բնագավառում գործունեության ենթատեսակը)

02.10.2024թ.

(ներդիրը տալու օրը, ամիսը, տարեթիվը)

Գործողության ժամկետը՝ 23.09.2029թ.

(օրը, ամիսը, տարեթիվը)

Ներդիրը վավերական է լիցենզիայի առկայության դեպքում

ՀՍԿԻՉ ՀԱՄԱՐ՝ UGD1-254C-144D-7673

Սույն փաստաթուղթը տրված է բացառապես էլեկտրոնային եղանակով: Փաստաթղթի վավերականության ստուգումն ու էլեկտրոնային բնօրինակի ներբեռնումը հնարավոր է իրականացնել https://verify.e-gov.am Հայաստանի Հանրապետության պաշտոնական փաստաթղթերի վավերականության ստուգման միասնական համակարգի կայքում մուտքագրելով հսկիչ համարը կամ սքանավորելով արագ արձագանքման ծածկագիրը (QR Code):

Պատասխանատու մասնագետի/ների անձնագրային տվյալներ	հավաստագրի սերիա	հավաստագրի համար	ստանալու օր, ամիս, տարեթիվ
ԳԵՂԱՄ ՀՈՎՀԱՆՆԻՍՅԱՆ	Հ	001849	2024-09-12

ՀՍԿԻՉ ՀԱՄԱՐ՝ **UGD1-254C-144D-7673**
Սույն փաստաթուղթը տրված է բացառապես էլեկտրոնային եղանակով: Փաստաթղթի վավերականության ստուգումն ու էլեկտրոնային բնօրինակի ներբեռնումը հնարավոր է իրականացնել https://verify.e-gov.am Հայաստանի Հանրապետության պաշտոնական փաստաթղթերի վավերականության ստուգման միասնական համակարգի կայքում մուտքագրելով հսկիչ համարը կամ սքանավորելով արագ արձագանքման ծածկագիրը (QR Code):

Բովանդակություն

Գրություններ՝

1. Տեխնիկական բնութագիր

Տեքստային մաս

1. Բացատրագիր

Գծագրական մաս

1. Ոռոգման խողովակների գլխավոր հատակագիծ Մ1:1000 (Տեղամաս 1)
2. Ոռոգման խողովակների գլխավոր հատակագիծ Մ1:1000 (Տեղամաս 2)
3. Ոռոգման խողովակների տարածական գծապատկեր (Տեղամաս 1)
4. Ոռոգման խողովակների տարածական գծապատկեր (Տեղամաս 2)
5. Ջրաչափական հանգույց
6. Ջրաչափական հանգույցի կտրվածքներ
7. Շարժական հենասյուն
8. Մասնագիր

ՏԵԽՆԻԿԱԿԱՆ ԲՆՈՒԹԱԳԻՐ- ԳՆՄԱՆ ԺԱՄԱՆԱԿԱՑՈՒՅՑ

Ալավերդի համայնքի Շամլուղ բնակավայրի ոռոգման համակարգի բարելավման, ոռոգման ջրագծերի վերանորոգման աշխատանքների նախագծա-նախահաշվային փաստաթղթերի կազմման և երաշխավորագրի տրամադրման աշխատանքների ձեռք բերման

ՏԵԽՆԻԿԱԿԱՆ ԱՌԱՋԱԴՐԱՆՔ

1.Նախագիծը մշակել գործող նորմերի պահանջներին համապատասխան:

2. Նախագծա-նախահաշվային փաստաթղթերի կազմման աշխատանքների ավատից հետո նախագիծը համաձայնեցնել Ալավերդու համայնքապետարանի հետ:

3.Նախագծի հետ ներկայացնել համապատասխան երաշխավորագիր:

4.Նախագիծը ներկայացնել 3 օրինակից, ինչպես նաև էլեկտրոնային կրիչով:

5.Ներկայացնել օգտագործված նյութերի երաշխիքային ժամկետներին ներկայացվող նվազագույն պահանջները:

6.Ներկայացնել աշխատանքների կատարման համար պահանջվող լիցենզիաների, տեխնիկական միջոցներին, աշխատանքային ռեսուրսներին և մասնագիտական հատկանիշներին ներկայացվող պահանջները:

Ալավերդի համայնքի Շամլուղ բնակավայրի ոռոգման համակարգի բարելավման, ոռոգման ջրագծերի վերանորոգման աշխատանքների նախագծա-նախահաշվային փաստաթղթերի կազմման և երաշխավորագրի տրամադրման աշխատանքներն ունեն ներքոհիշյալ տեխնիկական բնութագրերը.

1. 2-րդ, 3-րդ, 4-րդ կարգի բնահողի մշակում ձեռքով, խողովակների շրջակայքում ավազի շերտի փռում, խճային հիմքի կառուցում
2. Բնահողի հետլիցք ձեռքով, տոփանումով, ավելորդ բնահողի հեռացում, փռում
3. Ø 110, 80 մ երկարությամբ պողպատե խողովակների տեղադրում, որից 50 մ-ը ձեռքով տեղափոխումով 250 մ, 30 մ խողովակի և անհրաժեշտ սարքավորումների տեղափոխում ձեռքով 1,5 կմ:
4.Փոքր ջրամբարի կառուցում, զտիչի և 30 հատ ջրաչափերի տեղադրում
5.Մետաղական խողովակաշարի ներկապատում երկու անգամ
6. Ճանապարհային անցումներում պողպատե պաշտպանիչ պատյանի տեղադրում
7. Ձևավոր մասերի և համապատասխան տրամագծերի փականների տեղադրում
8. Շին աղբի բարձում տեղափոխում:

ԲԱՑԱՏՐԱԳԻՐ

1. Ընդհանուր տվյալներ և նպատակը

Նախագիծը մշակվել է՝ նպատակ ունենալով բարելավել Ալավերդի համայնքի Շամլուղ բնակավայրի ոռոգման համակարգի վնասված հատվածը: Աշխատանքները նախատեսված են իրականացվելու Հայաստանի Հանրապետության գործող շինարարական նորմերի և տեխնիկական կանոնակարգերի պահանջներին համապատասխան:

2. Նախագծով նախատեսվող աշխատանքները

2.1 Բնահողի և շինարարական աշխատանքներ

- Բնահողի մշակում (2-րդ, 3-րդ, 4-րդ կարգերի) ձեռքով մեթոդով, խողովակների շրջակայքում ավազի շերտի փռում և խճային հիմքի կառուցում:
- Բնահողի հետլիցք ձեռքով՝ տոփանումով, ավելորդ հողի հեռացում և տարածում:
- Շինարարական աղբի բարձում և տեղափոխում:

2.2 Խողովակաշարի տեղադրում

Առաջին հատված (վերգետնյա):
- Պողպատե խողովակաշար (D = 100 մմ, Ø108x4.0 մմ) տեղադրում H = 2.0 մ բարձրության վրա:
- Հենասյուներ d80, ընդհանուր քանակը՝ 7 հատ:
- Հենասյուների տեղադրում ճահճային տարածքում՝ ամրացմամբ հիդրոտեխնիկական բետոնով (B25 W6 F150 դասի), ընդհանուր՝ 7 հատ:
- Տեղադրվում է ավտոմատ օդահան (D = 25 մմ) և գնդային փական (PN25)՝ օդահանման համար:
- Խողովակաշարի միացումները նախատեսվում են նույն տրամագծով՝ D = 100 մմ:

Երկրորդ հատված (ստորգետնյա):
- Գոյություն ունեցող գետնանց խողովակաշարի փոխարինում և նոր ստորգետնյա խողովակաշարի տեղադրում H = -1.0 մ խորությամբ:

2.3 Այլ տեխնիկական աշխատանքներ

- Ø110 պողպատե խողովակների տեղադրում՝ ընդհանուր 80 մ երկարությամբ, որից 50 մ տեղափոխում ձեռքով (250 մ), իսկ 30 մ և սարքավորումների տեղափոխում ձեռքով (1,5 կմ):
- Ջրամբարի ծածկի սալի վերանորոգում:
- Մետաղական խողովակաշարի ներկապատում՝ երկու շերտով:
- Ճանապարհային անցումներում պողպատե պաշտպանիչ պատյանի տեղադրում:
- Ձևավոր մասերի և համապատասխան տրամագծերի փականների տեղադրում:

3. Օգտագործվող նյութեր

Նախագծով նախատեսված է օգտագործել միայն որակավորված և ստանդարտներին համապատասխանող նյութեր:

4. Կազմակերպչական և տեխնիկական պայմաններ

Աշխատանքների կատարման համար ներգրավվելու են լիցենզավորված մասնագետներ և անհրաժեշտ տեխնիկական միջոցներ: Նախագծի իրականացման ընթացքում կապահովվի.

- տեխնիկական անվտանգության կանոնների պահպանում,
- ժամանակացույցի համապատասխանություն,
- համայնքի հետ համագործակցային գործընթաց՝ նախագծի հաստատման և համաձայնեցման փուլերում:

5. Եզրակացություն

Նախագծի իրականացումը հնարավորություն կտա.

- վերականգնել Ծամլուղ բնակավայրի ոռոգման ջրագծերի վնասված հատվածի աշխատանքային վիճակը,
- ապահովել ոռոգման համակարգի կայուն և երկարաժամկետ շահագործում,
- նվազեցնել ջրի կորուստները և բարձրացնել ոռոգման արդյունավետությունը:

Նախագիծը կազմվել է ՀՀ շինարարական նորմերին ու կանոնակարգերին համապատասխան:

Ոռոգման խողովակների գլխավոր հատակագիծ Մ1:1000 (Տեղամաս 1)

Պայմանական նշաններ

- Նախագծվող վերգետնյա ոռոգման խողովակներ
- Գոյություն ունեցող վերգետնյա ոռոգման խողովակներ

BLUESTREAMSOLUTIONS *«ԲԼՅՈՒ ՍԹՐԻՄ ՍՈԼՈՒՇՆՍ» Ս Պ Ը* *Լիցենզիա-ՔՊԼ-001101, 1-ին դաս*				ՕԲՅԵԿՏ № 022-25 ՀՀ Լոռու մարզ, Ալավերդի համայնքի Շամլուղ բնակավայրի ոռոգման համակարգի բարելավման, ոռոգման ջրագծերի վերանորոգման աշխատանքների նախագիծ
			Ամիս ամսաթիվ	Ջրամատակարարում
Ստուգեց	Հ. Դավթյան	[signature]		Փուլ: ԱՆ; Թերթ: 1; Թերթեր: 8
Նախագծեց	Ռ. Ստեփանյան	[signature]		Ոռոգման խողովակների գլխավոր հատակագիծ Մ1:1000 (Տեղամաս 1)
Նախագծեց	Հ. Վարոսյան	[signature]		*Պատվիրատու՝ Ալավերդու համայնքապետարան*
Նախագծեց	Գ. Հովհաննիսյան	[signature]		

Ոռոգման խողովակների գլխավոր հատակագիծ Մ1:1000 (Տեղամաս 2)

Պայմանական նշաններ

— — — — — — — — Նախագծվող ստորգետնյա ոռոգման խողովակներ

———————— Գոյություն ունեցող վերգետնյա ոռոգման խողովակներ

BLUESTREAMSOLUTIONS *«ԲԼՅՈՒ ՍԹՐԻՄ ՍՈԼՈՒՇՆՍ» Ս Պ Ը Լիցենզիա-ՔՊԼ-001101, 1-ին դաս*				ՕԲՅԵԿՏ № 022-25 ՀՀ Լոռու մարզ, Ալավերդի համայնքի Շամլուղ բնակավայրի ոռոգման համակարգի բարելավման, ոռոգման ջրագծերի վերանորոգման աշխատանքների նախագիծ			
			Ամիս ամսաթիվ	Ջրամատակարարում	Փուլ	Թերթ	Թերթեր
Ստուգեց	Հ. Դավթյան	[signature]			ԱՆ	2	8
Նախագծեց	Ռ. Ստեփանյան	[signature]					
Նախագծեց	Հ. Վարոսյան	[signature]		Ոռոգման խողովակների գլխավոր հատակագիծ Մ1:1000 (Տեղամաս 2)	*Պատվիրատու՝ Ալավերդու համայնքապետարան*		
Նախագծեց	Գ. Հովհաննիսյան	[signature]					

Ոռոգման խողովակների տարածական գծապատկեր (Տեղամաս 1)

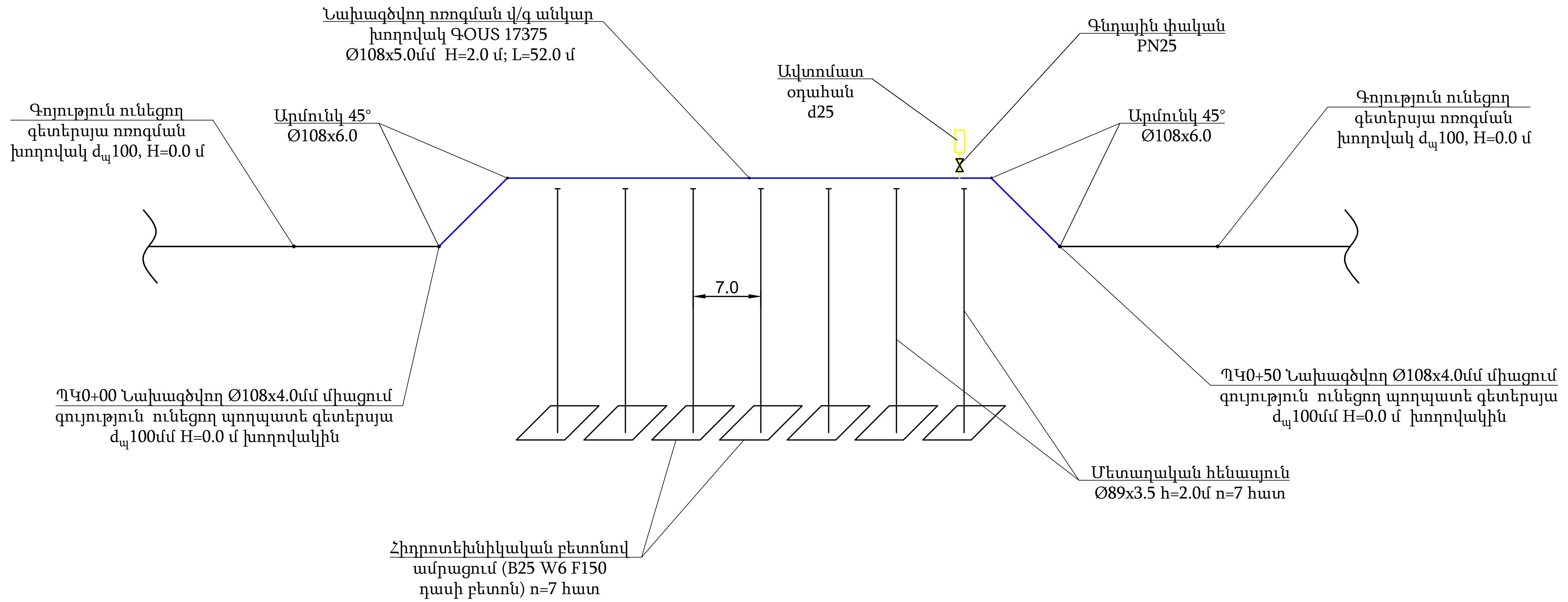

Պայմանական նշաններ

Նախագծվող վերգետնյա ոռոգման խողովակներ

Գոյություն ունեցող վերգետնյա ոռոգման խողովակներ

BLUESTREAMSOLUTIONS

«ԲԼՅՈՒ ՍԹՐԻՄ ՍՈԼՈՒՇՆՍ»
Ս Պ Ը
Լիցենզիա-ՔՊԼ-001101, 1-ին դաս

ՕՔՅԵԿՏ № 022-25

ՀՀ Լոռու մարզ, Ալավերդի համայնքի Շամլուղ բնակավայրի ոռոգման համակարգի բարելավման, ոռոգման ջրագծերի վերանորոգման աշխատանքների նախագիծ

			Ամիս ամսաթիվ
Ստուգեց	Հ. Դավթյան		
Նախագծեց	Ռ. Ստեփանյան		
Նախագծեց	Հ. Վարոսյան		
Նախագծեց	Գ. Հովհաննիսյան		

Ջրամատակարարում	Փուլ	Թերթ	Թերթեր
	ԱՆ	3	8

Ոռոգման խողովակների տարածական գծապատկեր (Տեղամաս 1)

Պատվիրատու՝ Ալավերդու համայնքապետարան

Ոռոգման խողովակների տարածական գծապատկեր (Տեղամաս 2)

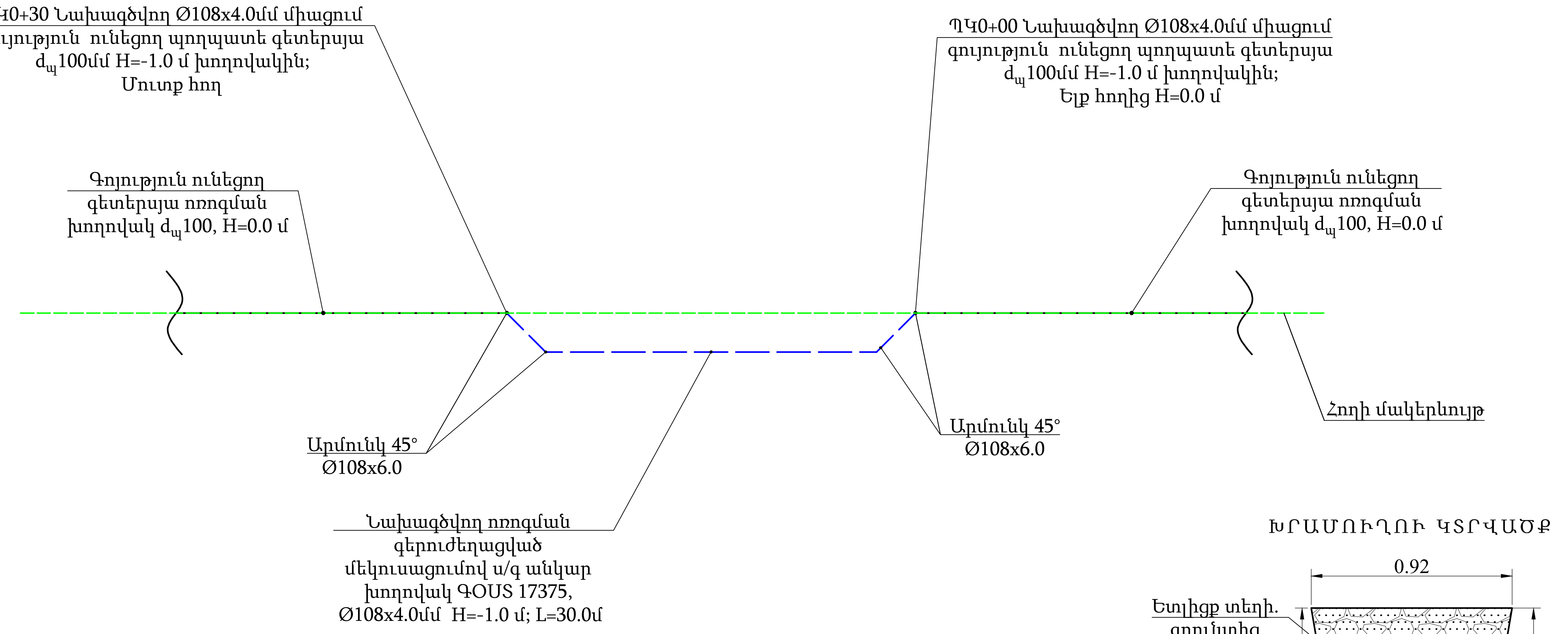

ԽՐԱՄՈՒՂՈՒ ԿՏՐՎԱԾՔ

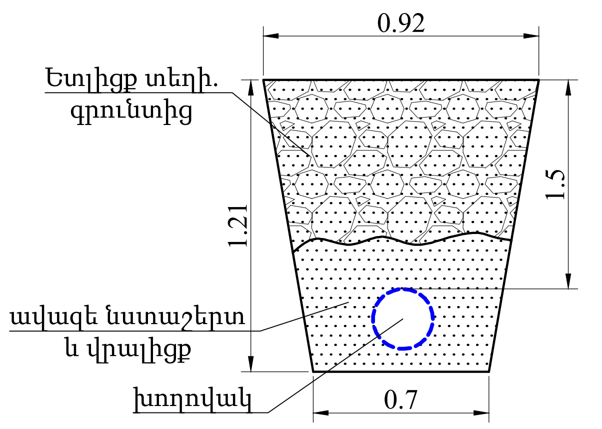

Պայմանական նշաններ

- Նախագծվող վերգետնյա ոռոգման խողովակներ
- Գոյություն ունեցող ստորգետնյա ոռոգման խողովակներ
- Հողի մակերևույթ

BLUESTREAMSOLUTIONS «ԲԼՅՈՒ ՍԹՐԻՄ ՍՈԼՈՒՇՆՍ» Ս Պ Ը Լիցենզիա-ՔՊԼ-001101, 1-ին դաս				ՕԲՅԵԿՏ № 022-25			
				ՀՀ Լոռու մարզ, Ալավերդի համայնքի Շամլուղ բնակավայրի ոռոգման համակարգի բարելավման, ոռոգման ջրագծերի վերանորոգման աշխատանքների նախագիծ			
			Ամիս ամսաթիվ	Ջրամատակարարում	Փուլ	Թերթ	Թերթեր
Ստուգեց	Հ. Դավթյան				ԱՆ	4	8
Նախագծեց	Ռ. Ստեփանյան						
Նախագծեց	Հ. Վարոսյան			Ոռոգման խողովակների տարածական գծապատկեր (Տեղամաս 2)	Պատվիրատու՝ Ալավերդու համայնքապետարան		
Նախագծեց	Գ. Հովհաննիսյան						

ՊՈԼԻՄԵՐԱՎԱԶԱՅԻՆ ՋՐԱՉԱՓԱԿԱՆ ՀՈՐԻ
ՀԱՏԱԿԱԳԻԾ -0.13 ՆԻՇՈՒՄ Մ 1:10

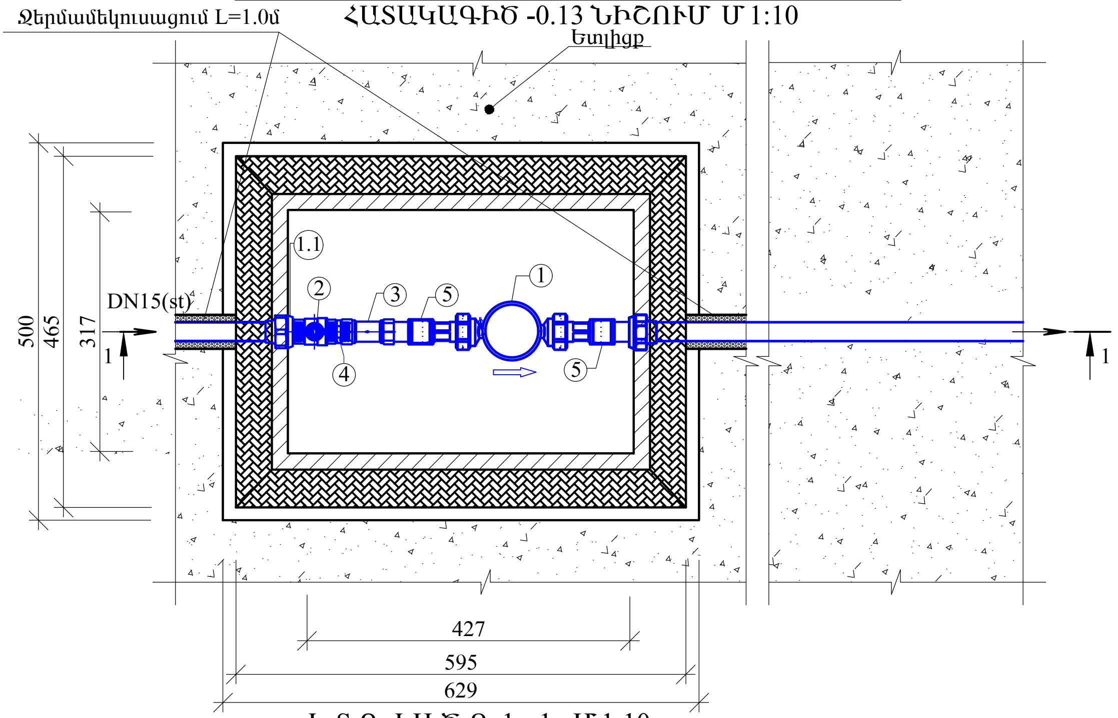

Կ Տ Ր Վ Ա Ծ Ք 1 - 1, Մ 1:10

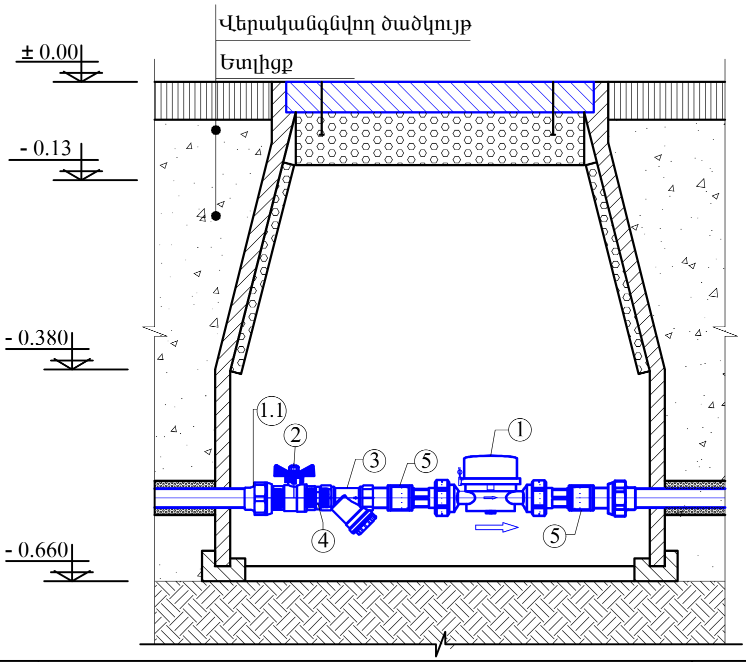

Ծանոթություն

Ջրաչափական հանգույցները տեղադրվում են համայնքի պահանջով նախընտրած տեղում նախապես համաձայնեցնելով վարչական ղեկավարի հետ

Հ/Հ	ԱՆՎԱՆՈՒՄԸ	ՉԱՓՄԱՆ ՄԻԱՎՈՐԸ	ՔԱՆԱԿԸ
	ՄԵԿ ՍԱՄՆԱՎՈՐ ՏԱՆ ՋՐԱՉԱՓԱԿԱՆ ՀԱՆԳՈՒՅՑ		
1.	ՄԵԽԱՆԻԿԱԿԱՆ ՋՐԱՉԱՓ DN15	ՀԱՏ	1
1.1	ՊՈԼԻԷԹԻԼԵՆԵ de20 (PE) - ՄԵՏԱՂ DN15(St) ԿՑՈՐԴԻՉ,ԱՐՏԱՔԻՆ ՊԱՐՈՒՐԱԿՈՎ	ՀԱՏ	1
2.	ՄԵՏԱՂԱԿԱՆ ԳՆԴԱՅԻՆ ՓԱԿԱՆ ԵՐԿԿՈՂՄԱՆԻ ՆԵՐՔԻՆ ՊԱՐՈՒՐԱԿՈՎ DN15	ՀԱՏ	1
3.	ՄԵՏԱՂԱԿԱՆ ՖԻԼՏՐ ԵՐԿԿՈՂՄԱՆԻ ՆԵՐՔԻՆ ՊԱՐՈՒՐԱԿՈՎ DN15	ՀԱՏ	1
4.	ՄԵՏԱՂԱԿԱՆ ԿՑՈՐԴԻՉ ԵՐԿԿՈՂՄԱՆԻ ԱՐՏԱՔԻՆ ՊԱՐՈՒՐԱԿՈՎ DN15	ՀԱՏ	2
5.	ՄԵՏԱՂԱԿԱՆ ԿՑՈՐԴԻՉ ԵՐԿԿՈՂՄԱՆԻ ՆԵՐՔԻՆ ՊԱՐՈՒՐԱԿՈՎ DN15	ՀԱՏ	2

BLUESTREAMSOLUTIONS

«ԲԼՅՈՒ ՍԹՐԻՄ ՍՈԼՈՒՇՆՍ»
Ս Պ Ը
Լիցենզիա-ՔՊԼ-001101, 1-ին դաս

ՕԲՅԵԿՏ № 022-25

ՀՀ Լոռու մարզ, Ալավերդի համայնքի Շամլուղ բնակավայրի ոռոգման համակարգի բարելավման, ոռոգման ջրագծերի վերանորոգման աշխատանքների նախագիծ

			Ամիս ամսաթիվ
Ստուգեց	Հ. Դավթյան		
Նախագծեց	Ռ. Ստեփանյան		
Նախագծեց	Հ. Վարոսյան		
Նախագծեց	Գ. Հովհաննիսյան		

Ջրամատակարարում

Փուլ	Թերթ	Թերթեր
ԱՆ	5	8

Ջրաչափական հանգույց

Պատվիրատու՝
Ալավերդու համայնքապետարան

ԿՏՐՎԱԾՔ 1-1 Մ1:10

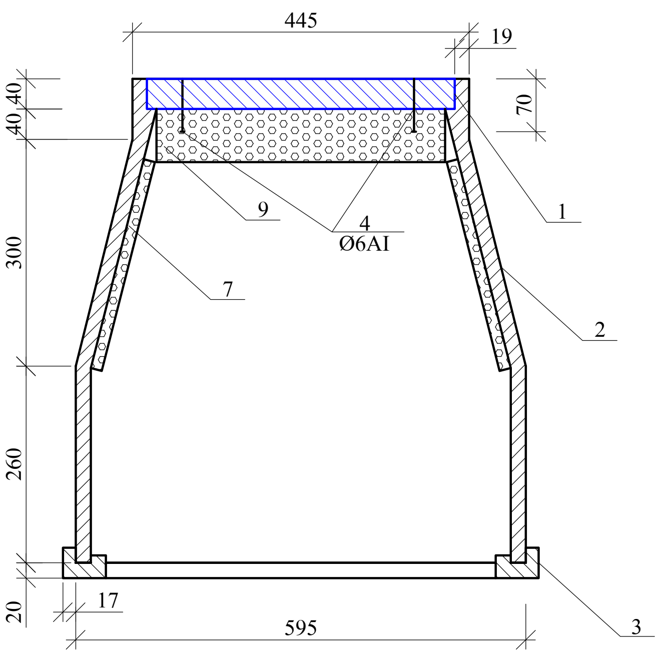

ԿՏՐՎԱԾՔ 2-2 Մ1:10

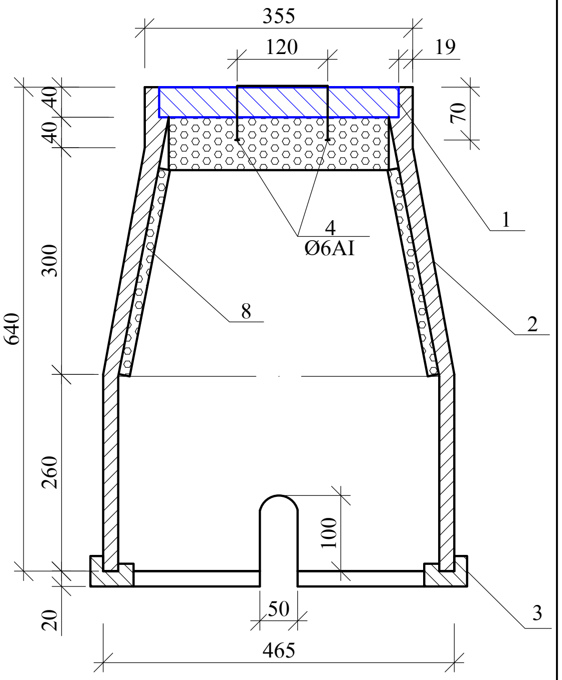

ՀԱՏԱԿԱԳԻԾ Մ1:10

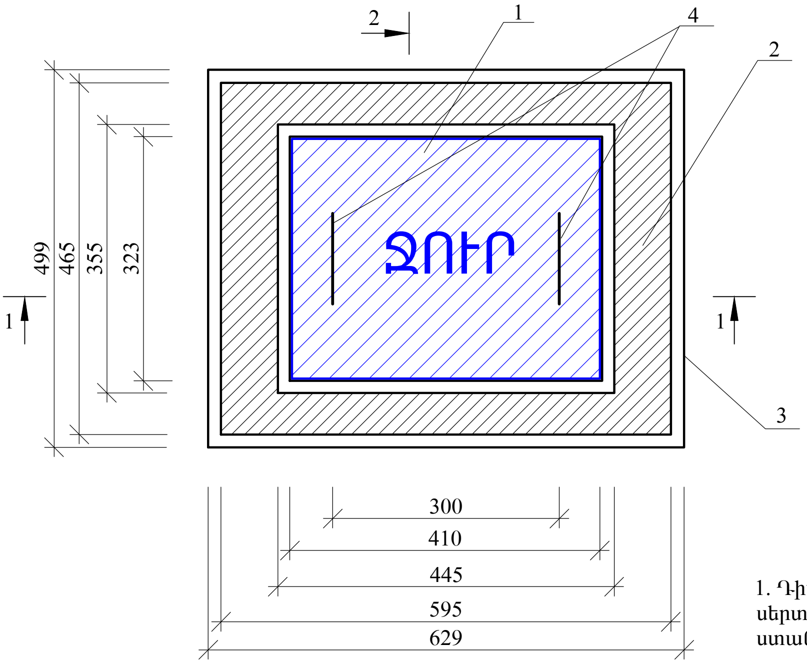

ՏԵԽՆԻԿԱԿԱՆ ՑՈՒՑԱՆԻՇՆԵՐԸ

N	Ցուցանիշի անվանումը	Չափ. միավ.	Ցուցանիշի նշանակությունը
1	Ջրակլանում	%	0.2-0.5
2	Ծռման ամրություն	ՄՊա	2.5-3.0
3	Սեղմման ամրություն	ՄՊա	>25
4	Ջերմակայունություն	°C	>+50 - +150
5	Բեռնակրողունակություն	տ	>12
6	Հումքը՝ պոլիմեր- ավազ		

ԾԱՆՈԹՈՒԹՅՈՒՆ

1. Դիտահորը պետք է ունենա համապատասխանության սերտիֆիկատ՝ ԳՕՍՏ 30108-94 կամ համարժեք միջազգային ստանդարտներին համապատասխան

2. Բեռնակրողունակությունը՝ >12 տ-ից

3. Կափարիչը՝ կապույտ գույնի, «ՋՈՒՐ» դաջվածքով, պողպատե երկու բռնակներով

4. Հումքը՝ պոլիմեր- ավազային

5. Դիտահորի տեղափոխման և մոնտաժման հարմարությունից ելնելով հնարավոր է նաև պատը իրականացնել 2 կտորից՝ պահպանելով պահանջվող ամրությունը:

ՊԱՅՄԱՆԱԿԱՆ ՆՇԱՆՆԵՐ

1. Կափարիչ
2. Պատ
3. Հիմքի շրջանակ
4. Պողպատե բռնակ

BLUESTREAMSOLUTIONS *«ԲԼՅՈՒ ՍԹՐԻՄ ՍՈԼՈՒՇՆՍ» ՍՊԸ* *Լիցենզիա-ՔՊԼ-001101, 1-ին դաս*	ՕԲՅԵԿՏ № 022-25 ՀՀ Լոռու մարզ, Ալավերդի համայնքի Շամլուղ բնակավայրի ոռոգման համակարգի բարելավման, ոռոգման ջրագծերի վերանորոգման աշխատանքների նախագիծ		

			Ամիս ամսաթիվ		Փուլ	Թերթ	Թերթեր
Ստուգեց	Հ. Դավթյան	[signature]		Ջրամատակարարում	ԱՆ	6	8
Նախագծեց	Ռ. Ստեփանյան	[signature]					
Նախագծեց	Հ. Վարոսյան	[signature]		Ջրաչափական հանգույցի կտրվածքներ	Պատվիրատու՝ *Ալավերդու համայնքապետարան*		
Նախագծեց	Գ. Հովհաննիսյան	[signature]					

Շարժական հենասյուն

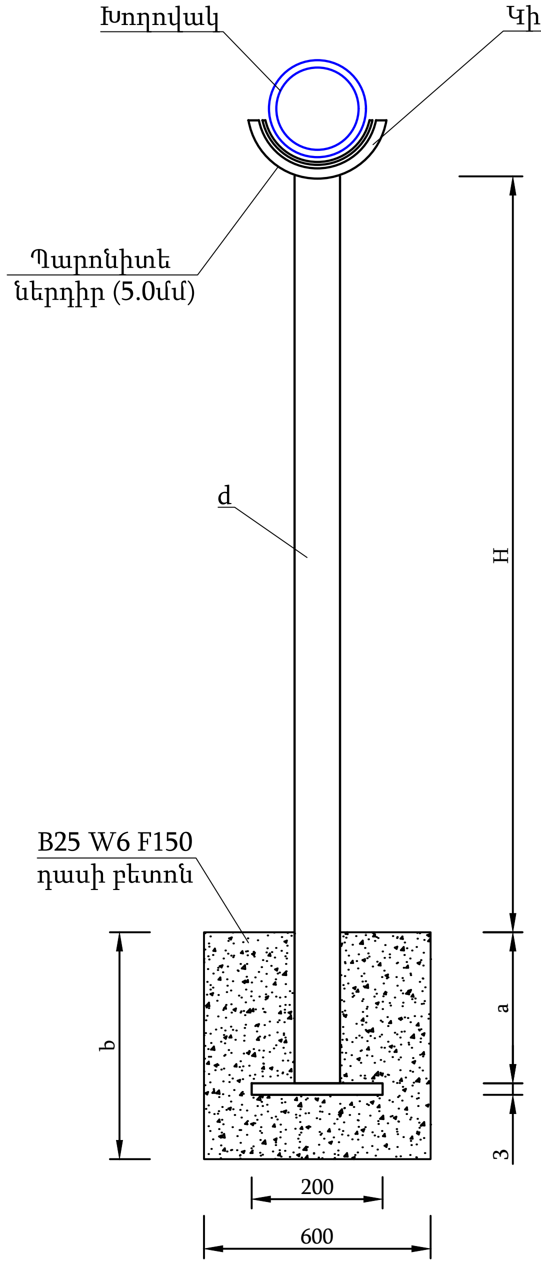

Աղյուսակ 1

H	d	150	125	100	80	70	50
5.0	a						
	b						
4.5	a						
	b						
4.0	a						
	b						
3.5	a						
	b						
3.0	a						
	b						
2.5	a						
	b						
2.0	a				1000		
	b				1100		
1.5	a						
	b						
1.00	a						
	b						

BLUESTREAMSOLUTIONS

«ԲԼՅՈՒ ՍԹՐԻՄ ՍՈԼՈՒՇՆՍ»
Ս Պ Ը
Լիցենզիա-ՔՊԼ-001101, 1-ին դաս

ՕԲՅԵԿՏ № 022-25

ՀՀ Լոռու մարզ, Ալավերդի համայնքի Շամլուղ բնակավայրի ոռոգման համակարգի բարելավման, ոռոգման ջրագծերի վերանորոգման աշխատանքների նախագիծ

			Ամիս ամսաթիվ
Ստուգեց	Հ. Դավթյան		
Նախագծեց	Ռ. Ստեփանյան		
Նախագծեց	Հ. Վարոսյան		
Նախագծեց	Գ. Հովհաննիսյան		

Ջրամատակարարում

Փուլ	Թերթ	Թերթեր
ԱՆ	7	8

Շարժական հենասյուն

Պատվիրատու՝ Ալավերդու համայնքապետարան

Մասնագիր

Հ/Հ	Աշխատանքների անվանումը	Չափման միավոր	Ընդհանուր
	Տեղամաս 1 (նյութերի և սարքավորումների տեղափոխում ձեռքով 250մ)		
1	Փոսերի քանդում ձեռքով IV կարգի գրունտում	մ^3	2,8
2	Բետոնից հիմքեր հենասյունների համար B25 W6 F150 դասի	մ^3	2,8
3	Ավելորդ գրունտի հարթեցում տեղում	մ^3	2,8
4	Շարժական հենասյուն Ø89x3.5մմ (H=2.0)	հատ/կգ/մ	7/155/21
5	Կիսախողովակ	հատ/կգ	7/9.1
6	Պարոնիտ	հատ/կգ	7/1.4
7	Մետաղական շինվածքներ հենասյունների համար	հատ/կգ	7/6.3
8	Պողպատե խողովակներ Ø108x4.0մմ	մ	52
9	Արմունկ 45° Ø108x6.0	հատ/կգ	4/5
10	Գնդային փական DN25 PN25	հատ	1
11	Ավտոմատ օդահան d25	հատ	1
12	Պողպատե խողովակների և հենասյուների յուղաներկում երկու անգամ	մ^2	23.6
13	Պողպատե խողովակների փչամաքրում և փորձարկում	մ	52
14	Ø108x4.0մմ միացում գոյություն ունեցող պողպատե գետերսյա $d_պ$100մմ	տեղ	2
	Տեղամաս 2 (նյութերի և սարքավորումների տեղափոխում ձեռքով 1.5կմ)		
1	Խրամուղու քանդում ձեռքով IV կարգի գրունտում	մ^3	29.8
2	Ավազե նստաշերտերի ստեղծում 0,1մ և 0,2մ ձեռքով	մ^3	8.9
3	Ավելորդ գրունտի հարթեցում տեղում	մ^3	9.13
4	Ախրամուղու ետլիցք ձեռքով	մ^3	20.6
5	Պողպատե խողովակներ Ø108x4.0մմ գերուժեղացված մեկուսացում	մ	52
6	Արմունկ 45° Ø108x6.0	հատ/կգ	4/5
7	Ø108x4.0մմ միացում գոյություն ունեցող պողպատե գետերսյա $d_պ$100մմ	տեղ	2
	Ջրաչափական հորեր		
2	Փոսերի քանդում IV կարգի գրունտում ջրաչափական հորերի համար	մ^3	8.82
3	Ավելորդ գրունտի բարձում և տեղափոխում 2 կմ	մ^3	7.7
4	Ետլիցք ձեռքով	մ^3	1.12
5	ՊՈԼԻԷԹԻԼԵՆԵ de20 (PE) խողովակ	մ	45
6	ՄԵԽԱՆԻԿԱԿԱՆ ՋՐԱՉԱՓ DN15	հատ	30
7	ՊՈԼԻԷԹԻԼԵՆԵ de20 (PE) - ՄԵՏԱՂ DN15(St) ԿՑՈՐԴԻՉ,ԱՐՏԱՔԻՆ ՊԱՐՈՒՐԱԿՈՎ	հատ	30
8	ՄԵՏԱՂԱԿԱՆ ԳՆԴԱՅԻՆ ՓԱԿԱՆ ԵՐԿԿՈՂՄԱՆԻ ՆԵՐՔԻՆ ՊԱՐՈՒՐԱԿՈՎ DN15	հատ	30
9	ՄԵՏԱՂԱԿԱՆ ՖԻԼՏՐ ԵՐԿԿՈՂՄԱՆԻ ՆԵՐՔԻՆ ՊԱՐՈՒՐԱԿՈՎ DN15	հատ	30
10	ՄԵՏԱՂԱԿԱՆ ԿՑՈՐԴԻՉ ԵՐԿԿՈՂՄԱՆԻ ԱՐՏԱՔԻՆ ՊԱՐՈՒՐԱԿՈՎ DN15	հատ	60
11	ՄԵՏԱՂԱԿԱՆ ԿՑՈՐԴԻՉ ԵՐԿԿՈՂՄԱՆԻ ՆԵՐՔԻՆ ՊԱՐՈՒՐԱԿՈՎ DN15	հատ	60
	Ջրամբարի բետոնե ծածկի վերանորոգում		
1	Ջրամբարի բետոնե ծածկի բետոնի քանդում և բետոնացում B20 դասի բետոնով	մ^3	0.225

№ 022-25

ՀՀ Լոռու մարզ, Ալավերդի համայնքի Շամլուղ բնակավայրի ոռոգման համակարգի բարելավման, ոռոգման ջրագծերի վերանորոգման աշխատանքների նախագիծ

Բ Ա Ց Ա Տ Ր Ա Գ Ի Ր

Նյութերի այն արժեքները, որոնք բացակայում են ինֆորմացիոն տեղեկագրքից վերցված են մոնիտորինգի արդյունքով, շուկայական գներով:

Նախահաշիվը կազմված է հետևյալ նորմատիվային փաստաթղթերով.

- *СНиП IV-5-82,*
- *СНиП IV-2-82*
- *"Ինֆորմացիոն տեղեկագիր" 05.2025թ. շինարարական նյութերի, պատրաստվածքների կողմնորոշիչ գներ:*

Հիմնական աշխատանքի ինդեքսը կազմում է 2827.21 :

Մեքենամեխանիզմների շահագործման ինդեքսը կազմում է 3505.32 :

Հիմնական աշխատանքի ինդեքսի և մեքենամեխանիզմների շահագործման ինդեքսի վրա կիրառվել է 1.15 գործակից, հաշվի առնելով նեղվածքային ու բարդ կոմունիկացիայի պայմանները:

- *Վերադիր ծախսերը կազմում են – 13.3%*
- *Շահույթը- 11%*
- *Տրանսպորտային ծախսեր – 5.72 %*
- *Պահեստավորման ծախսեր- 2%*
- *Այլ նյութեր- 5%*
- *ԱԱՀ-20%*

Կազմեց՝ Հ. Վարոսյան

№ 022-25

Պատվիրատու՝ Ալավերդու համայքապետարան

Հաստատված է

(հաստատման ժամկետը)

Ամփոփ նախահաշվային հաշվարկի ընդհանուր գումար՝ 3,790.84 հազ. դրամ

Այդ թվում վերադարձվող գումար՝ 6.57 հազ. դրամ

ՇԻՆԱՐԱՐՈՒԹՅԱՆ ԱՐԺԵՔԻ ԱՄՓՈՓ ՆԱԽԱՀԱՇՎԱՅԻՆ ՀԱՇՎԱՐԿ

ՀՀ Լոռու մարզ, Ալավերդի համայնքի Շամլուղ բնակավայրի ոռոգման համակարգի բարելավման, ոռոգման ջրագծերի վերանորոգման աշխատանքների նախագիծ

(կառույցի անվանումը)

№ Հ/Հ	№№ Նախահաշվի և հաշվարկի համարը	Կառույցի, մասերի, աշխատանքների և ծախսերի անվանումը	Նախահաշվային արժեքը (հազ. դրամ)			
			Շինմոնտաժային աշխատանքներ	Սարքավորում	Այլ ծախսեր	Ընդամենը նախահաշվային արժեք (հազ. դրամ)
1	2	3	4	6	7	8
		Գլուխ 2. Շինարարության հիմնական օբյեկտներ				
1	ԼՆ 1	Շինարարական աշխատանքներ	2920.27	*0.00*		2,920.27
		Ընդամենը գլուխ 2:	2920.27	*0.00*	0.00	2,920.27
		ԸՆԴԱՄԵՆԸ ԳԼՈՒԽՆԵՐ 1-7:	2920.27	*0.00*	0.00	2,920.27
		Գլուխ 8. Ժամանակավոր կառույցներ և շինություններ				
2	1.50%	Ժամանակավոր կառույցներ և շինություններ	43.80	*0.00*		43.80
		Ընդամենը գլուխ 8:	43.80	*0.00*		43.80
		ԸՆԴԱՄԵՆԸ ԳԼՈՒԽՆԵՐ 1-8:	2,964	*0.00*	0.00	2,964.08
		Գլուխ 9. Այլ աշխատանքներ և ծախսեր				
3	0.70%	Ձմեռային թանկացումներ	20.75			20.75
		ԸՆԴԱՄԵՆԸ:	2,984.82	*0.00*		2,984.82
4		Փոքր ծավալի աշխատանքներ	0.00			0.00
		ԸՆԴԱՄԵՆԸ:	2,984.82	*0.00*		2,984.82

№ Հ/Հ	№№ Նախահաշվի և հաշվարկի համարը	Կառույցի, մասերի, աշխատանքների և ծախսերի անվանումը	Նախահաշվային արժեքը (հազ. դրամ)			
			Շինմոնտաժային աշխատանքներ	**Սարքավորում**	**Այլ ծախսեր**	**Ընդամենը նախահաշվային արժեք (հազ. դրամ)**
1	2	3	**4**	**6**	**7**	**8**
5	0.15%	Շինարարական աղբի հեռացում	4.48			4.48
		ԸՆԴԱՄԵՆԸ:	2,989.30	*0.00*	0.00	2,989.30
		Ընդամենը գլուխ 9:	25.23	*0.00*	0.00	25.23
		ԸՆԴԱՄԵՆԸ ԳԼՈՒԽՆԵՐ 1-9:	2,989.30	*0.00*	0.00	2,989.30
Գլուխ 10. Տեխնիկական և հեղինակային հսկողություն ծախսեր						
6	2.0%	Տեխնիկական հսկողություն (ներառյալ հարկերը)			71.74	71.74
7	0.6%	Հեղինակային հսկողություն (ներառյալ հարկերը)			21.52	21.52
		Ընդամենը գլուխ 10:			93.27	93.27
		ԸՆԴԱՄԵՆԸ ԳԼՈՒԽՆԵՐ 1-10:	2,989.30	*0.00*	93.27	3,082.57
Չնախատեսնված աշխատանքների ծախսեր						
8	3.0%	Չնախատեսնված աշխատանքներ և ծախսեր	89.68	*0.00*	2.80	92.48
		ԸՆԴԱՄԵՆԸ:	3,078.98	*0.00*	96.06	3,175.05
	20%	**ԱԱՀ**	615.80	*0.00*		615.80
		Ընդամենը ներառյալ ԱԱՀ	3,694.78	*0.00*	96.06	3,790.84
Գլուխ 12. Նախագծանախահաշվային աշխատանքների և փորձաքննության ծախսեր						
9	պայմ.	Նախագծանախահաշվային աշխատանքների ծախսեր ներառյալ հարկերը				0.00
						0.00
10	պայմ.	Պարտադիր փորձաքննության ծախսեր (ներառյալ ԱԱՀ)				0.00
		Ընդամենը գլուխ 12:			0.00	0.00
		ԸՆԴԱՄԵՆԸ ԱՄՓՈՓ ՆԱԽԱՀԱՇՎՈՎ:	**3,694.78**	***0.00***	**96.06**	**3,790.84**

Կազմեց՝ **Հ. Վարդոյան**

ՀՀ Լոռու մարզ, Ալավերդի համայնքի Շամլուղ բնակավայրի ոռոգման համակարգի բարելավման, ոռոգման ջրագծերի վերանորոգման աշխատանքների նախագիծ

Շինարարական աշխատանքներ

Ինդեքսավորումը	Աշխատավարձին	2827.206
	Մեք և սարք շահագործմանը	3505.315
	Տրանսպորտային ծախսերի գործակիցը	**1.0572**

Շինարարական աշխատանքների արժեքը - 2,920.3 դրամ

Հ/Հ	Հիմնավորումը	Աշխատանքների անվանումը	Չափման միավորը	Ծավալը	1 միավորի ընդհանուր արժեքը /1000դր/	Այդ թվում՝ Աշխատավարձը: Ըստ նորմերի	Աշխատավարձը: Գործող գներով	Մեքենա-մեխ. շահագործումը: Ըստ նորմերի	Մեքենա-մեխ. շահագործումը: Գործող գներով	Նյութերի ծախսը և արժեքը 1 միավորի համար: Անվանումը	Չափման միավորը	Քանակը	Արժեքը	Ընդհանուր արժեքը	Ընդհանուր արժեքը հազար դրամ	Նյութերի արժեքը հազար դրամ	Նյութերի արժեքը 1.02x1.05x 1.0572 հազար դրամ
1	2	3	4	5	6	7	8	9	10	11	12	13	14	15	16	17	18
		Տեղամաս-1															
1	P23-254	Նյութերի և սարքավորումների տեղափոխում ձեռքով 250մ	տն	5.200	3.336	1.180	3.336								17.348		
2	E1-962	4-րդ կարգի բնահողի մշակում ձեռքով	$մ^3$	2.800	5.485	1.940	5.485								15.357		
3	E6-2	Բետոնից հիմքեր հենասյուների համար B25 W6 F150 դասի	$մ^3$	2.800	81.470	2.450	6.927	0.370	1.297	բետոն B25 W6	$մ^3$	1.020	55.000	56.100	228.115	64.690	73.246
										վահան	$մ^2$	1.610	4.000	6.440			
										տախտակ	$մ^3$	0.017	125.000	2.150			

1	2	3	4	5	6	7	8	9	10	11	12	13	14	15	16	17	18
4	E1-969	Ավելորդ գրունտի հարթեցում տեղում	մ³	2.800	1.589	0.562	1.589								4.449		
5	9-153	Շարժական հենասյուն Մ89x3.5մմ (H=2.0)	կգ	155.000	0.429	0.015	0.042	0.005	0.017	Խողովակ Մ89x3.5մմ Էլեկտրոդ հեղյուս, մանեկ	կգ կգ կգ	1.000 0.004 0.004	0.319 0.850 1.000	0.319 0.003 0.004	66.475	0.326	0.370
6	9-153	Կիսախողովակ	կգ	9.100	0.521	0.015	0.042	0.005	0.017	Կիսախողովակ Էլեկտրոդ հեղյուս, մանեկ	կգ կգ կգ	1.000 0.004 0.004	0.400 0.850 1.000	0.400 0.003 0.004	4.737	0.407	0.461
7	9-153	Պարոնիտ	կգ	1.400	1.642					Պարոնիտ	կգ	1.000	1.450	1.450	2.298	1.450	1.642
8	E6-82	Մետաղական շինվածքներ հենասյունների համար -թիթեղ	կգ	6.300	0.664	0.025	0.07	0.015	0.052	թիթեղ	կգ	1.000	0.479	0.479	4.185	0.479	0.542
9	E22-66	Պողպատե խողովակի տեղադրում Մ108x4.0մմ փորձարկումով	գմ	52.000	4.451	0.220	0.622	0.040	0.140	խողովակ Մ108x4.0մմ	գմ	1.000	3.258	3.258	231.457	3.258	3.689
10	E22-362	Պողպատե ձևավոր մասերի տեղադրում Արմունկ 45՛ Մ108x6.0	կգ	5.000	2.464	0.190	0.537	0.162	0.568	ձևավոր մասեր	կգ	1.000	1.200	1.200	12.319	1.200	1.359
11	22-383	Գնդային փական DN25 PN25	հատ	1	8.011	0.790	2.233	0.060	0.210	Գնդային փական DN25 PN25	հատ	1.000	4.917	4.917	8.011	4.917	5.567
12	22-383	Ավտոմատ օդահան d25	հատ	1	12.068	0.790	2.233	0.060	0.210	Ավտոմատ օդահան d25	հատ	1.000	8.500	8.500	12.068	8.500	9.624
13	15-613	Մետաղական մասերի ներկում հակակոռոզիոն ներկով (2շերտ)	մ²	23.600	0.936	0.214	0.605			յուղաներկ օլիֆ	կգ կգ	0.246 0.027	1.067 1.117	0.262 0.030	22.098	0.293	0.331
14	22-399	Մ108x4.0մմ միացում գոյություն ունեցող պողպատե dպ100մմ խողովակին	տեղ	2	7.049	1.240	3.506	0.590	2.068	խողովակ Մ108x4.0մմ	գմ	0.400	3.258	1.303	14.099	1.303	1.476

1	2	3	4	5	6	7	8	9	10	11	12	13	14	15	16	17	18
		Տեղամաս-2															
15	P23-254	Նյութերի և սարքավորումների տեղափոխում ձեռքով 1500մ	տն	3.500	13.938	4.930	13.938								48.783		
16	E1-962	4-րդ կարգի բնահողի մշակում ձեռքով	$մ^3$	29.800	5.485	1.940	5.485								163.446		
17	E23-1	Ավազե նախապատրաստական շերտի պատրաստում H=10սմ և պաշտպանիչ շերտի իրականացում ձեռքով	$մ^3$	8.900	7.498	0.890	2.516			ավազ	մ3	1.100	4.000	4.400	66.734	4.400	4.982
18	E1-969	Ավելորդ գրունտի հարթեցում տեղում	$մ^3$	9.130	1.589	0.562	1.589								14.507		
19	E1-969	Խրամուղու ետլիցք ձեռքով	$մ^3$	20.600	1.589	0.562	1.589								32.731		
20	E22-66	Պողպատե խողովակի տեղադրում Մ108x4.0մմփործարկումով	գմ	52.000	4.451	0.220	0.622	0.040	0.140	խողովակ Մ108x4.0մմ	գմ	1.000	3.258	3.258	231.457	3.258	3.689
21	22-165	Յակակոռոզիոն գերուժեղացված մեկուսացում D100մմ	գմ	52.000	4.021	0.140	0.396	0.100	0.351	բիտումա-պոլիմերային մածիկ	կգ	3.320	0.800	2.656	209.071	2.892	3.274
										ապակեգործվածք	$մ^2$	0.820	0.088	0.072			
										փաթթոցային թուղթ	$մ^2$	0.710	0.230	0.163			
22	E22-362	Պողպատե ձևավոր մասերի տեղադրում Արմունկ 45՛ Մ108x6.0	կգ	5.000	2.464	0.190	0.537	0.162	0.568	ձևավոր մասեր	կգ	1.000	1.200	1.200	12.319	1.200	1.359
23	22-399	Մ108x4.0մմ միացում գոյություն ունեցող պողպատե dպ100մմ խողովակին	տեղ	2	7.049	1.240	3.506	0.590	2.068	խողովակ Մ108x4.0մմ	գմ	0.400	3.258	1.303	14.099	1.303	1.476

1	2	3	4	5	6	7	8	9	10	11	12	13	14	15	16	17	18
		Ջրաչափական հորեր															
24	E1-962	4-րդ կարգի բնահողի մշակում ձեռքով	$մ^3$	8.820	5.485	1.940	5.485								48.376		
25	C310-2 տ.մ.կ29	Ավելնորդ բնահողի բարձում ա/ինքնաթափերի վրա և տեղափոխում 2կմ	տն	13.860	2.147	0.400	1.131	0.290	1.017						29.763		
26	E22-117	Պոլիէթիլենային խողովակների տեղադրում Φ20մմ, փործարկումով P=0.1մթն	գմ	45.000	0.431	0.060	0.170	0.050	0.175	խողովակ	գմ	1.010	0.075	0.076	19.380	0.076	0.086
27	Ц11-155-1	de15մմ Ջրաչափական հանգույցի տեղադրում (ֆիլտր,փական, ստուգաչափված ջրաչափ)	կոմպլ	30	19.460	1.840	5.202	0.030	0.105	Ջրաչափական հանգույց	կոմպլ	1.000	12.500	12.500	583.815	12.500	14.153
28	22-365	ՊԷ de20(PE) -մետաղ DN15(St) կցորդիչ արտաքին պարուրակով	հատ	30	3.220	0.231	0.653	0.151	0.529	կցորդիչ ՊԷ de20(PE) -մետաղ DN15	հատ	1.000	1.800	1.800	96.614	1.800	2.038
29	Շուկա	Մետաղական DN15(St) կցորդիչ արտաքին պարուրակով	հատ	60	0.736					կցորդիչ DN15(St)	հատ	1.000	0.650	0.650	44.158	0.650	0.736
30	Շուկա	Մետաղական DN15(St) կցորդիչ ներքին պարուրակով	հատ	60	0.736					կցորդիչ DN15(St)	հատ	1.000	0.650	0.650	44.158	0.650	0.736
		Ջրամբարի բետոնե ծածկի վերանորոգում															
31	E46-81 E6-173	Ջրամբարի բետոնե ծածկի բետոնի քանդում և բետոնացում B-20 դասի բետոնով	$մ^3$	0.225	87.180	8.710	24.625	4.910	17.211	բետոն B-20	$մ^3$	1.015	29.500	29.943	19.616	40.048	45.344
										վահան	$մ^2$	1.370	4.000	5.480			
										տախտակ	$մ^3$	0.037	125.000	4.625			

1	2	3	4	5	6	7	8	9	10	11	12	13	14	15	16	17	18
		Ընդամենր /հազ. դր./													**2322.04**		
		Վերադիր ծախսեր 13.3%													308.83		
		Ընդամենը													2630.88		
		Շահույթ 11%													289.40		
		Ընդամենը													2920.27		
		Սարքավորումներ*															
		Ընդամենը նախահաշվով													**2,920.27**		

Կազմեց Հ Վարոսյան

ՀՀ Լոռու մարզ, Ալավերդի համայնքի Շամլուղ բնակավայրի ոռոգման համակարգի բարելավման, ոռոգման ջրագծերի վերանորոգման աշխատանքների նախահաշիվ

Ծավալաթերթ նախահաշիվ

Շինարարական աշխատանքների արժեքը -

Հ/Հ	Աշխատանքների անվանումը	Չափման միավորը	Ծավալը	Միավորի արժեքը /հազ. դրամ/	Ընդհանուր արժեքը /հազ. դրամ/
1	2	3	4	5	6
	Հողային աշխատանքներ				
	Տեղամաս-1				
1	Նյութերի և սարքավորումների տեղափոխում ձեռքով 250մ	տն	5.200	4.42	23.00
2	4-րդ կարգի բնահողի մշակում ձեռքով	$մ^3$	2.800	7.27	20.36
3	Բետոնից հիմքեր հենասյունների համար B25 W6 F150 դասի	$մ^3$	2.800	108.03	302.48
4	Ավելորդ գրունտի հարթեցում տեղում	$մ^3$	2.800	2.11	5.90
5	Շարժական հենասյուն Մ89x3.5մմ (H=2.0)	կգ	155.000	0.57	88.14
6	Կիսախողովակ	կգ	9.100	0.69	6.28

1	2	3	4	5	6
7	Պարոնիտ	կգ	1.400	2.18	3.05
8	Մետաղական շինվածքներ հենասյուների համար -թիթեղ	կգ	6.300	0.88	5.55
9	Պողպատե խողովակի տեղադրում Մ108x4.0մմ փործարկումով	գմ	52.000	5.90	306.91
10	Պողպատե ձևավոր մասերի տեղադրում Արմունկ 45՛ Մ108x6.0	կգ	5.000	3.27	16.33
11	Գնդային փական DN25 PN25	հատ	1	10.62	10.62
12	Ավտոմատ օդահան d25	հատ	1	16.00	16.00
13	Մետաղական մասերի ներկում հակակոռոզիոն ներկով (2շերտ)	$մ^2$	23.600	1.24	29.30
14	Մ108x4.0մմ միացում գոյություն ունեցող պողպատե ժպ100մմ խողովակին	տեղ	2	9.35	18.69
	Տեղամաս-2				
15	Նյութերի և սարքավորումների տեղափոխում ձեռքով 1500մ	տն	3.500	18.48	64.69
16	4-րդ կարգի բնահողի մշակում ձեռքով	$մ^3$	29.800	7.27	216.73
17	Ավազե նախապատրաստական շերտի պատրաստում H=10սմ և պաշտպանիչ շերտի իրականացում ձեռքով	$մ^3$	8.900	9.94	88.49
18	Ավելորդ գրունտի հարթեցում տեղում	$մ^3$	9.130	2.11	19.24

1	2	3	4	5	6
19	Խրամուղու ետլիցք ձեռքով	$մ^3$	20.600	2.11	43.40
20	Պողպատե խողովակի տեղադրում Մ108x4.0մմփորձարկումով	գմ	52.000	5.90	306.91
21	Յակակոռոզիոն գերուժեղացված մեկուսացում D100մմ	գմ	52.000	5.33	277.22
22	Պողպատե ձևավոր մասերի տեղադրում Արմունկ 45՛ Մ108x6.0	կգ	5.000	3.27	16.33
23	Մ108x4.0մմ միացում գոյություն ունեցող պողպատե dպ100մմ խողովակին	տեղ	2	9.35	18.69
	Ջրաչափական հորեր				
24	4-րդ կարգի բնահողի մշակում ձեռքով	$մ^3$	8.820	7.27	64.15
25	Ավելնորդ բնահողի բարձում ա/ինքնաթափերի վրա և տեղափոխում 2կմ	տն	13.860	2.85	39.47
26	Պոլիէթիլենային խողովակների տեղադրում Փ20մմ, փորձարկումով P=0.1մթն	գմ	45.000	0.57	25.70
27	de15մմ Ջրաչափական հանգույցի տեղադրում (ֆիլտր,փական, ստուգաչափված ջրաչափ)	կոմպլ	30	25.80	774.13
28	ՊԷ de20(PE) -մետաղ DN15(St) կցորդիչ արտաքին պարուրակով	հատ	30	4.27	128.11
29	Մետաղական DN15(St) կցորդիչ արտաքին պարուրակով	հատ	60	0.98	58.55

1	2	3	4	5	6
30	Մետաղական DN15(St) կցորդիչ ներքին պարուրակով	հատ	60	0.98	58.55
	Ջրամբարի բետոնե ծածկի վերանորոգում				
31	Ջրամբարի բետոնե ծածկի բետոնի քանդում և բետոնացում B-20 դասի բետոնով	$մ^3$	0.225	115.60	26.01
	Ընդամենը				**3078.98**
	ԱԱՀ	20%			615.80
	Ընդամենը նախահաշվով				**3694.78**